KossMed

ЧИСТЫЕ ПОМЕЩЕНИЯ

KossMed

ВОЕННО-МЕДИЦИНСКАЯ АКАДЕМИЯ

ИМ. С.М. КИРОВА, Г. САНКТ-ПЕТЕРБУРГ МНОГОПРОФИЛЬНАЯ КЛИНИКА

ПЕРВЫЙ МГМУ

ИМ. И.М. СЕЧЕНОВА

КЛИНИКА АКУШЕРСТВА И ГИНЕКОЛОГИИ ИМ. В.Ф. СНЕГИРЕВА

УНИВЕРСИТЕТСКИЙ

МЕДИЦИНСКИЙ ХИРУРГИЧЕСКИЙ ЦЕНТР

ОПЕРАЦИОННЫЙ БЛОК
Г. МОСКВА

PHILIPS

СТЕНОВЫЕ ОГРАЖДАЮЩИЕ КОНСТРУКЦИИ

KossMed

СТЕНОВЫЕ

ОГРАЖДАЮЩИЕ КОНСТРУКЦИИ KOSSMED

«Чистые помещения» **для исполнения в операционных, родовых, реанимационных, ПИТ, лабораторных, ЦСО, септических, асептических блоках** — это сложный инженерный продукт, включающий в себя модульные элементы ограждающих конструкций с интегрированными в них системами вентиляции, электрики и медицинского газоснабжения. Европейский опыт показал, что использование модульных ограждающих конструкций эффективно только в случае, если срок эксплуатации систем составляет не менее 12 лет. Поэтому при выборе технологии, в первую очередь, необходимо руководствоваться долговечностью и прочностью используемых материалов.

Наша компания разработала собственную систему ограждающих конструкций из стали. Современная опытно-производственная база и высококвалифицированное проектно-инженерное бюро позволяют встраивать конструкции в любом помещении, вне зависимости от архитектурных и инженерных особенностей здания.

Расширенная модульная элементная база дает возможность интеграции в конструктив KossMed любого медицинского и инженерного оборудования.

ХАРАКТЕРИСТИКИ СТЕНОВЫХ ОГРАЖДАЮЩИХ КОНСТРУКЦИЙ:

- Толщина стен 50-350 мм;
- Поверхности из нержавеющей или оцинкованной стали;
- Каркас выполнен из стали толщиной не менее 1,5 мм;
- Ширина панели до 1200 мм;
- Высота стен не ограничена;
- Нижний цокольный профиль высотой 100 мм для завода напольного покрытия;
- Встроенные стеновые и угловые воздухозаборные модули;
- Цвет любой по шкале RAL;
- Межпанельный уплотнитель — профилированный резиновый уплотнитель (силикон медицинского назначения) или силиконовый герметик с нейтральной вулканизацией, фунгицидными добавками.

В большинстве используемых технологий модульного типа производители и монтажные организации совершенно не учитывают важность бактериальной чистоты застенного и межконструктивного пространства, что нередко сводит к нулю весь объем проделанной дорогостоящей работы. По собственной уникальной технологии KossMed производится обработка всех строительных и внутрипанельных поверхностей индивидуально разработанным проникающим модификатором на основе синтезированного наносеребра, что полностью исключает возможность контаминации внутренних поверхностей в процессе многолетней эксплуатации.

В собранном виде панели представляют гладкую герметичную поверхность с заполненными межпанельными стыками. Материал заполнения (уплотнения) швов панелей доступен к обработке дезинфицирующими и моющими средствами, устойчив к интенсивному УФ-облучению. Технология крепежа исключает возможность накопления пыли в панельных стыках и шовных пространствах. Все крепежные детали и сочленения скрыты.

В **радиологии и ядерной медицине** важное значение играет защита от облучения, поэтому наши инженеры активно занимаются разработкой средств и мер защиты от радиации. Мы специализируемся на производстве стеновых, потолочных, дверных систем, а также окон и систем остекления для следующих областей медицины:

- Ядерная медицина.
- Помещения для томографии.
- Digitale Systemanalyse DAS.
- Ангиография (зондирование сердца).
- Помещения для радиотерапии и радиохирургии.
- Помещения для рентгенологии.

ПОТОЛОЧНАЯ СИСТЕМА KossMed

ПОТОЛОЧНАЯ система KOSSMED

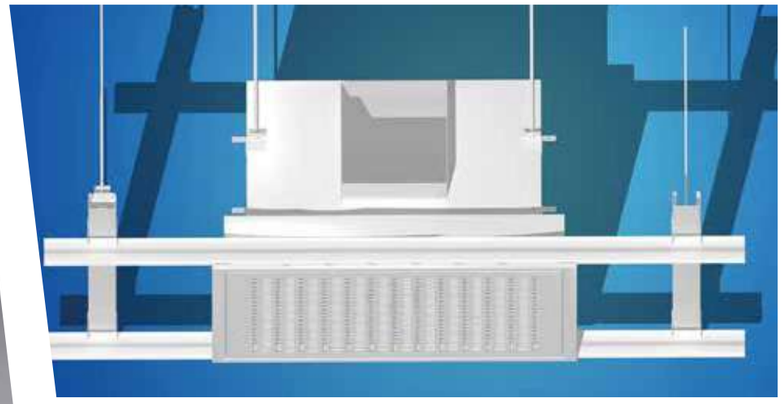

Система герметичного подвесного потолка для чистых помещений KossMed создает идеально ровную плоскость потолка с минимальным количеством швов. Специальный несущий каркас подвесного потолка обеспечивает жесткость всей конструкции и позволяет встраивать другие элементы системы.

- Скрытая подвесная система;
- Долговечность;
- Минимальное отделение частиц с поверхности;
- Герметичность;
- Удобство чистки и мытья, стойкость к дезинфицирующим средствам.

Применяется в ограждающих конструкциях для чистых помещений и контролируемых средах в медицинской, электронной, пищевой, микробиологической и фармацевтической промышленностях, а также в лечебных учреждениях согласно ГОСТ Р ИСО 14644 и ГОСТ Р 52539.

Типоразмер	Материал	Тип кромки	Толщина	Поверхностная защита
1200x600	оцинкованная или нержавеющая сталь	90°	1,0	эпоксидно-полиэфирная порошковая краска (возможен окрас потолочных кассет в соответствии со шкалой RAL; % глянца: глянцевый, полуматовый, матовый, состав с фосфоресцирующими свойствами), транспортировочная защитная ПВХ пленка
625x1250			0,9	
625x625			0,7	
600x600			0,5	
450x450			0,5	

- Звукопоглащение: 0,10 NRC.
- Светоотражение: ≤30%.
- Устойчивость к избыточному давлению — до 40 Па.
- Устойчивы к ультрафиолету и воздействию дезинфекционных растворов.

В качестве источников искусственного основного освещения в технологии KossMed используются LED-светильники с равномерным распределением светодиодов по краям светильника и люминесцентные герметичные светильники общего освещения прямого света, интегрированные в подвесной потолок. Предусматривается система равномерного освещения. Светильники имеют степень защиты не ниже IP54 для возможности проведения влажной обработки.

При разработке конструкции герметичного подвесного потолка учитываются все необходимые проемы и посадочные места для инженерных систем, необходимых для функционирования этих помещений (общеобменной и специальной вентиляции, централизованной подачи медицинских газов, электротехнических кабелей и других специальных систем). При разработке документации учитываются требования, необходимые для проведения работ по техническому обслуживанию и ремонту инженерных систем, находящихся в запотолочном пространстве.

Конструкция потолка KossMed обеспечивает надежную изоляцию «Технического отсека» от «Чистого отсека».

УСТАНОВКА И КОНСТРУКЦИЯ

Несущий каркас образован скрепленными между собой металлическими профилями, которые с помощью специальных крепежных узлов подвешиваются к потолку исходного помещения. После сборки несущих профилей образуется жесткая сетка каркаса.

Кассета крепится в направляющие путем защелкивания стенки кассеты в гребенку снизу. Последующая кассета устанавливается в стык с предыдущей, таким образом несущий каркас закрывается самими кассетами. Демонтаж кассеты можно произвести вакуумным захватом с «присосками».

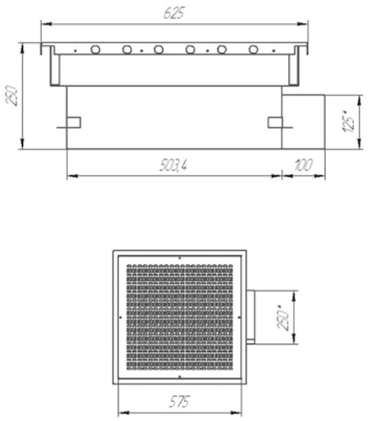

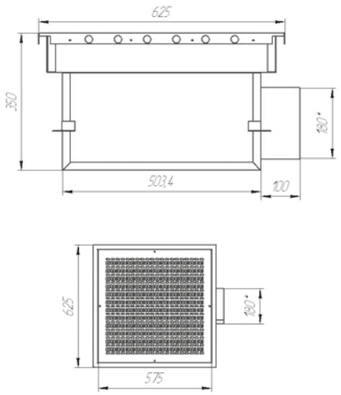

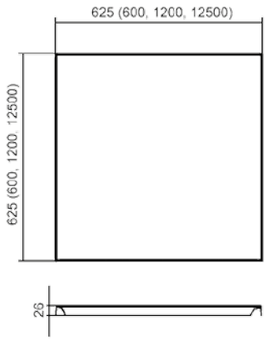

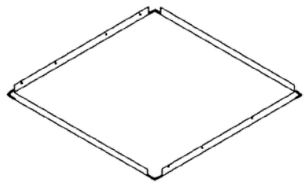

Стандартные цвета

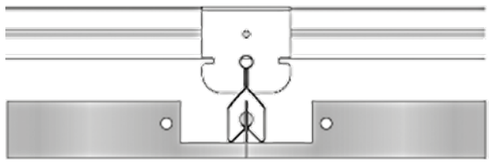

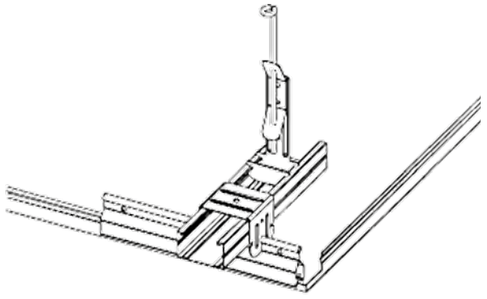

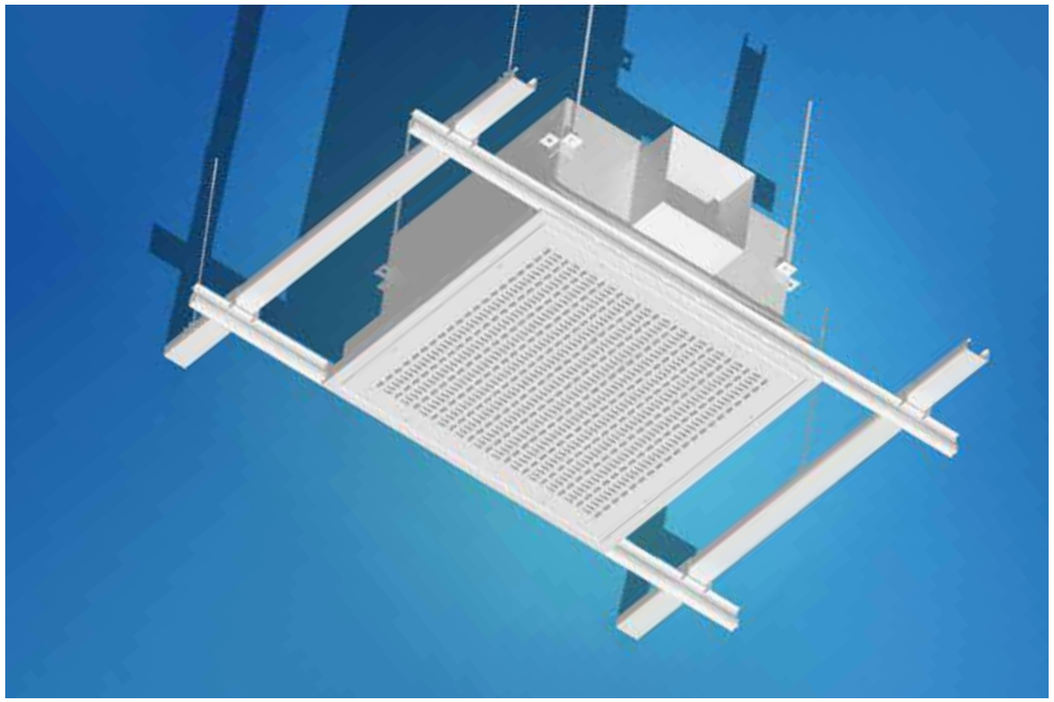

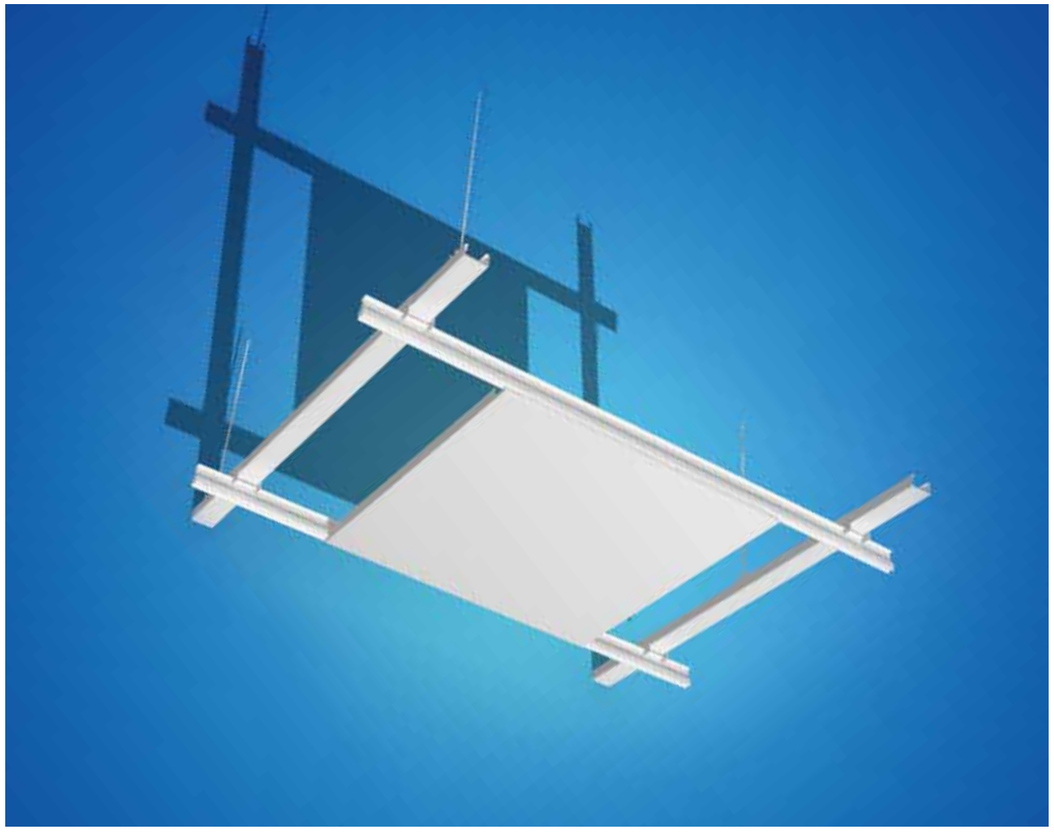

потолочная система KossMed

Ламинарные ячейки КоссМед

Ламинарные ячейки КоссМед — это система динамической защиты операционного поля. Динамическая защита представляет собой однонаправленный поток стерильного воздуха, идущего сверху вниз со скоростью 0,24 м/с, не создающий турбулентных завихрений. Такое решение гарантирует отсутствие любых частиц в потоке воздуха в операционном поле.

Преимущества ламинарных ячеек КоссМед

- Очистка подаваемого воздуха от твердых частиц, являющихся переносчиками вирусного и бактериологического загрязнения;
- Изоляция области операционной раны и хирургического инструмента от общего воздушного пространства операционной;
- Динамическая защита КоссМед совместно с поддержанием избыточного давления в помещении операционной обеспечивает гарантированную защиту на протяжении проведения всей операции и сокращает время восстановления рабочего состояния операционной.

Типовые размеры ламинарных ячеек КоссМед

Наименование	Ширина	Длина	Высота
Ячейка ламинарная 540 м^3/ч	625	1250	350
Ячейка ламинарная 1 100 м^3/ч	1250	1250	350
Ячейка ламинарная 1 550 м^3/ч	1250	1880	350
Ячейка ламинарная 2 400 м^3/ч	1880	1880	350
Ячейка ламинарная 4 050 м^3/ч	1880	3130	350
Ячейка ламинарная 8 100 м^3/ч	3130	3130	350

Для снижения эксплуатационных затрат, в рамках одного помещения, ламинарные ячейки КоссМед рекомендуется использовать совместно с колонной рециркуляции КоссМед.

Валидация

Валидация — подтверждение путем экспертизы и представления объективного доказательства того, что особые требования, предназначенные для конкретного применения, соблюдены (ISO 8402:1994).

Компания КоссМед осуществляет аттестацию (валидацию) чистых помещений и оборудования:

- Разработка программы валидации;
- Квалификация проектной спецификации оборудования (DQ);
- Квалификация монтажа оборудования (IQ);
- Квалификация функционирования оборудования (OQ);
- Квалификация эксплуатации оборудования (PQ);
- Квалификация комплекса чистых помещений в оснащенном и эксплуатируемом состоянии;
- Валидация процессов (PV);
- Аттестация целостности фильтров;
- Регулярная аттестация в процессе эксплуатации.

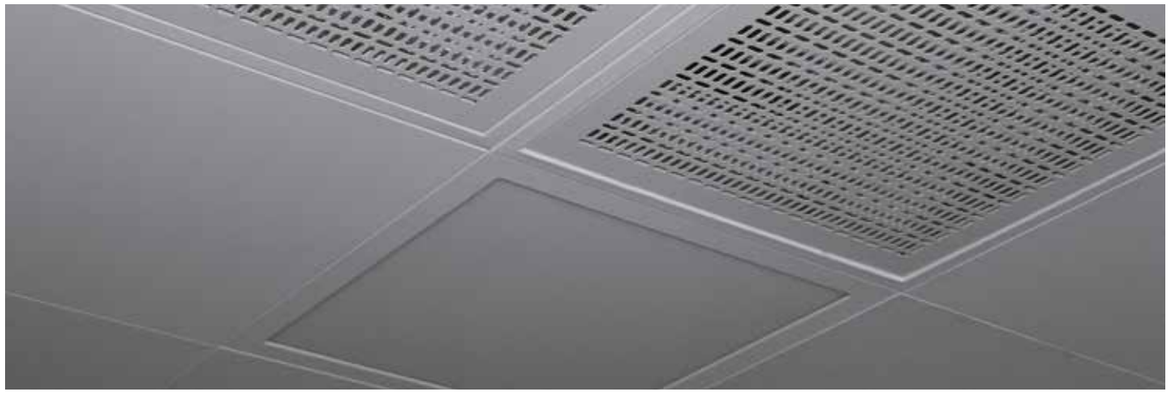

СВЕТИЛЬНИКИ KossMed ПЕРЕДАТОЧНЫЕ ШЛЮЗЫ

СВЕТИЛЬНИК
светодиодный
KOSSCLEANLED

Светильник встраивается в герметичную потолочную систему КоссМед. Корпус изготовлен из оцинкованной стали. Специальная конструкция светильника обеспечивает равномерное распределение света. Рассеиватель выполнен из матового поликарбонатовой линзы. Надежный драйвер с высоким КПД (PF>0,9), обеспечивающий стабильную работу при широком диапазоне входных напряжений. Отсутствие мерцания и пульсаций светового потока. Гарантия 3 года.

Типоразмер	Цветность	Индекс цветопередачи	Защита от пыли влаги	Мощность
625x625	4500K	RA > 75	IP54	40 Вт
625x1250	4500K		IP54	40 Вт
600x600	4500K		IP54	40 Вт
450x450	4500K		IP54	40 Вт

Светильник: KossMed Koss clean clip-in LED S52 Светодиодный светильник Koss clean clip-in LED S52 625x625x14. 40 Вт. 6500K. KossMed

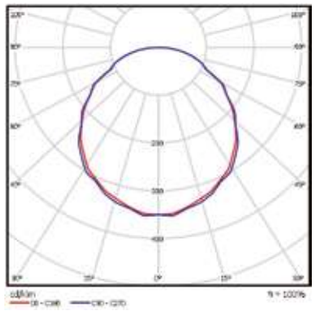

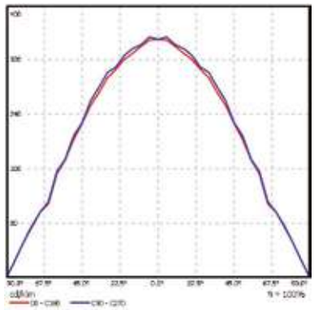

Освещенность помещения 36м^2 при размещении вокруг ламинара, монтажная высота 3м.

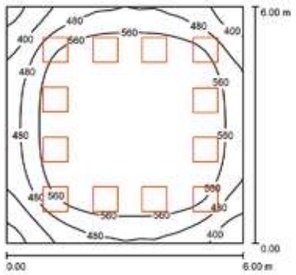

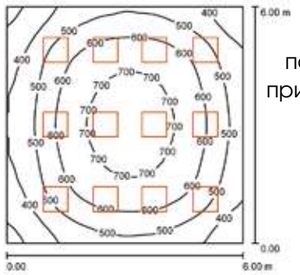

Освещенность помещения 36м^2 при равномерном размещении, монтажная высота 3м.

ШЛЮЗЫ
передаточные
KOSSMED

Соответствуют требованиям ГОСТ Р ИСО 14644-4-2002 с изменениями от 18.07.2016 и применяются в фармацевтической, электронной, пищевой, медицинской, микробиологической, других отраслях промышленности и медицинских учреждениях.

Шлюз передаточный KossMed служит для перемещения материалов между помещениями с разными классами чистоты. Материал изготовления: окрашенная сталь или нержавеющая сталь. Петли выполнены из кислотоупорной нержавеющей стали гигиенического исполнения.

Стандартные габариты 600 x 600 x 600 мм. Возможно индивидуальное изготовление нестандартных размеров с установкой блокировки и активной вытяжкой.

Типы передаточных шлюзов KossMed:

- Активный – подача воздуха осуществляется с верхней части шлюза через HEPA фильтр, отвод воздуха через нижнюю часть в помещение с боле низким классом чистоты или в общую вытяжную систему.
- Полуактивный – в нижней решетчатой части шлюза организован отвод воздуха в помещение с боле низким классом чистоты за счет повышенного давления в помещении с более высоким классом чистоты.
- Пассивный – в передаточном шлюзе не организован воздухообмен.

ОКОННЫЕ БЛОКИ

KossMed

ОКОННЫЕ БЛОКИ

ГИГИЕНИЧЕСКОГО ИСПОЛНЕНИЯ

Окна для чистых помещений в гигиеническом исполнении:

Окна для чистых помещений должны отвечать целому комплексу требований, установленных в ГОСТ Р ИСО 14644-4-2002, их эксплуатация должна соответствовать нормам международного стандарта GMP. В то же время нельзя забывать про функциональность и их непосредственное назначение.
При установке в ограждающие конструкции чистых помещений окна КоссМед образуют с поверхностью перегородки единую плоскость, при этом, соединения панелей и рамы окна герметичны и выполнены заподлицо.

Оконные блоки оснащаются:

- Автоматическими и механическими жалюзи;
- Матовыми стеклами;
- Технологическими пленками для формирования подходящего спектра света;
- Стеклами с электронной регулировкой прозрачности;
- Рентгенозащитными окнами.

КОЛОННЫ
рециркуляции
KOSSMED

Автоматическая система стерилизации воздуха КоссМед – «Колонна рециркуляции», предназначена для локальной обработки воздуха и приведения его к соответсвию нормативных показателей.

Также система используется для обеспечения необходимой скорости воздушного потока (0,24м/с), согласно ГОСТ Р 52539- 2006, на выходе «Ламинарных ячеек для чистых помещений» при недостаточной производительности системы вентиляции, путем местной рециркуляции воздуха в помещении.

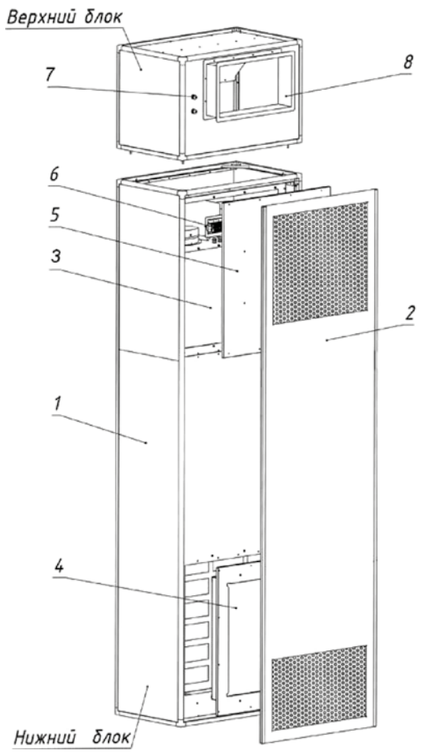

Устройство предназначено для работы в помещениях всех классов чистоты (включая А и Б по СанПиН 2.1.3.2630-10).

Технические характеристики устройства:

Устройство состоит из 2-х блоков: нижнего блока и верхнего блока.

Нижний блок:

- корпус (1),
- съёмная воздухозаборная панель (2),
- блок вентиляторов (3),
- предварительный фильтр F7 (4),
- блок вентиляторов с блоком электроподключения (5),
- каталитический фильтр обработки воздуха (6).

Верхний блок является съёмным, используется для дезактивации микроорганизмов с помощью высокоинтенсивного облучателя воздуха (7). Размещается в пространстве над подшивным потолком, подключение устройства к системе вентиляции осуществляется через присоединительный фланец (8).

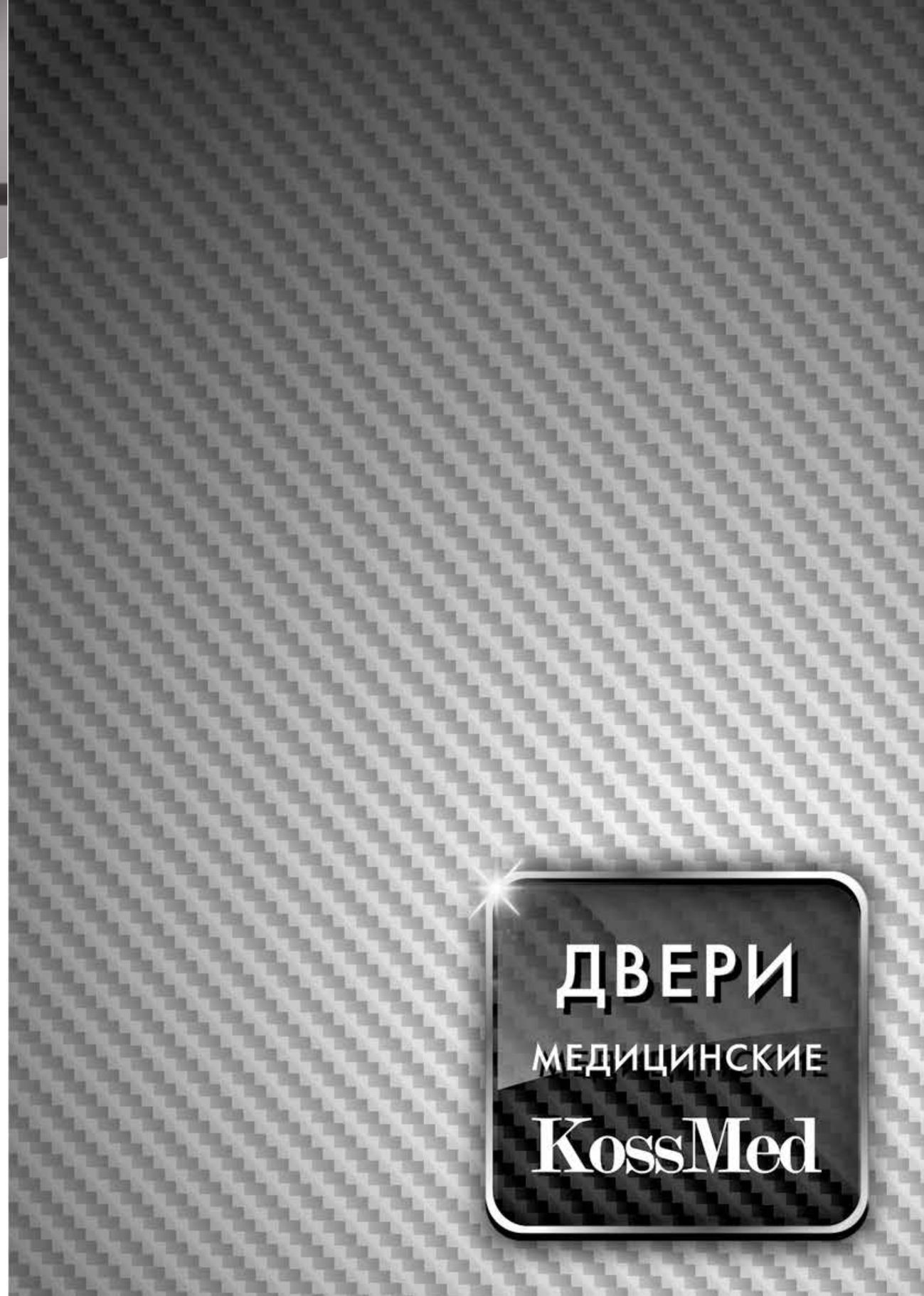

ДВЕРИ
распашные
одностворчатые
KOSSMED

Давно известно, что качество и надежность дверей является важнейшим элементом в решении задачи поддержания параметров воздуха в чистых помещениях. Двери KossMed не содержат материалов, способствующих росту бактерий. Уникальная конструкция петель препятствует накоплению загрязнений. Поверхность дверей KossMed имеет гладкую поверхность, что способствует простоте проведения плановой гигиенической обработки.

Двери KossMed разработаны с учетом особенностей эксплуатации в медицинских лечебных учреждениях. Отличаются высокой прочностью, гигиеничностью, простотой в обслуживании и предназначены для регулярной высокоинтенсивной эксплуатации в помещениях повышенных классов чистоты.

Мы производим двери с использованием передовых производственных технологий. Для изготовления наших дверей мы применяем только лучшие марки кислотоупорной стали. В отличие от других продуктов на рынке наши двери не имеют элементов из алюминия.

ИСПОЛНЕНИЕ

- Нержавеющая сталь AISI 304 гладкая или матовая;
- Оцинкованная сталь, окрашенная в различные цвета RAL;
- Двери укомплектованы мощной стальной рамой (имеются конструкции коробок для всех вариантов строительного крепления дверей).

СТАНДАРТНАЯ КОМПЛЕКТАЦИЯ

- Полотно толщиной 42 мм;
- Ручки из нержавеющей стали с замком или «С»-образная рукоятка;
- Беспороговая коробка;
- Нижний уплотняющий порог срабатывает автоматически при закрывании двери.

ДОПОЛНИТЕЛЬНЫЕ ОПЦИИ

- Фарм-окно круглое диаметром 40 см, 50 см и 60 см;
- Прямоугольное окно 225x375 мм;
- Прямоугольное окно 400x600 мм;
- Дверные доводчики;
- Электрозамок;
- Рентгенозащита;
- Электропривод.

Двери KossMed могут быть автоматизированы всеми существующими системами автоматизации дверей, в том числе и системами эксплуатационной безопасности (исключение блокировок дверей в экстренных ситуациях, исключение возможности защемления в дверных проемах и др.).

АКТИВАТОРЫ ДЛЯ СИСТЕМ АВТОМАТИКИ

- Локтевой активатор — стандартная комплектация;
- Датчики расстояния — дополнительное оснащение;
- Коленный выключатель — дополнительное оснащение.

ДОПОЛНИТЕЛЬНЫЕ ОПЦИИ

- Автоматическое закрытие по истечении времени;
- Блокировка системы;
- Блокировка системы в связке с освещением;
- Система блокировки группы дверей;
- Информационное табло «Операция»;
- Ключ-замок или системы контроля доступа.

ДВЕРИ распашные ДВУХСТВОРЧАТЫЕ KOSSMED

Сегодня больницы и медицинские центры должны соответствовать вновь вводимым жестким гигиеническим нормативам, при этом одной из важнейших задач является снижение эксплуатационных расходов. Двери KossMed являются наиболее оптимальным решением этого комплекса задач. Двери эстетичны и не требуют обслуживания, просты в эксплуатации и долговечны, устойчивы к моющим дезинфицирующим средствам и стойки к ультрафиолетовому облучению. Уникальная конструкция обеспечивает плотность примыкания дверного полотна.

ИСПОЛНЕНИЕ

- Нержавеющая сталь AISI 304 гладкая или матовая;
- Оцинкованная сталь, окрашенная в различные цвета RAL;
- Двери укомплектованы мощной стальной рамой (имеются конструкции коробок для всех вариантов строительного крепления дверей).

СТАНДАРТНАЯ КОМПЛЕКТАЦИЯ

- Полотно толщиной 42 мм;
- Ручки из нержавеющей стали с замком или «С»-образная рукоятка;
- Беспороговая коробка;
- Нижний уплотняющий порог, срабатывает автоматически при закрывании двери.

ДОПОЛНИТЕЛЬНЫЕ ОПЦИИ

- Фарм-окно круглое диаметром 40 см, 50 см и 60 см;
- Прямоугольное окно 225x375 мм;
- Прямоугольное окно 400x600 мм;
- Жалюзи для окон;
- Дверные доводчики;
- Электрозамок;
- Рентгенозащита;
- Электропривод.

Двери KossMed могут быть автоматизированы всеми существующими системами автоматизации дверей, в том числе и системами эксплуатационной безопасности (исключение блокировок дверей в экстренных ситуациях, исключение возможности защемления в дверных проемах и др.).

АКТИВАТОРЫ ДЛЯ СИСТЕМ АВТОМАТИКИ

- Локтевой активатор — стандартная комплектация;
- Датчики расстояния — дополнительное оснащение;
- Коленный выключатель — дополнительное оснащение.

ДОПОЛНИТЕЛЬНЫЕ ОПЦИИ

- Автоматическое закрытие по истечении времени;
- Блокировка системы;
- Блокировка системы в связке с освещением;
- Система блокировки группы дверей;
- Информационное табло «Операция»;
- Ключ-замок или системы контроля доступа.

ДВЕРИ раздвижные KOSSMED

При реконструкции и проектировании чаще выбирают раздвижные двери по сравнению с распашными. Это связано с контролируемостью воздушного потока в помещениях. Когда распашная дверь открывается, возникает неконтролируемое турбулентное завихрение, что несомненно скажется на характеристиках воздуха. Если за дверью находится загрязненная зона, например, выход из экстренной операционной, это становится серьезной проблемой в виде выхода из строя воздушных фильтров, контаминации поверхностей чистого помещения и, как следствие, послеоперационных осложнений. При движении раздвижных дверей воздух практически не движется. Двери KossMed разработаны для использования в помещениях с повышенными гигиеническими требованиями. Дверное полотно водонепроницаемо, недеформируемо и ударопрочно.

ДОСТОИНСТВА РАЗДВИЖНЫХ ДВЕРЕЙ KOSSMED:

- Прочность и надежность уникальной конструкции дверей;
- Легкость доступа в помещение;
- Контролируемость воздушного потока;
- Экономия пространства;
- Сервисная поддержка (собственная сервисная служба и возможность обучения Ваших специалистов).

ИСПОЛНЕНИЕ

- Нержавеющая сталь AISI 304 гладкая или матовая;
- Оцинкованная сталь, окрашенная в различные цвета RAL;
- Двери укомплектованы мощной стальной рамой (имеются конструкции коробок для всех вариантов строительного крепления дверей).

СТАНДАРТНАЯ КОМПЛЕКТАЦИЯ

- Полотно толщиной 42 мм;
- «С»-образная рукоятка или утопленная ручка «чашка»;
- Беспороговая коробка.

ДОПОЛНИТЕЛЬНЫЕ ОПЦИИ

- Фарм-окно круглое диаметром 40 см, 50 см и 60 см;
- Прямоугольное окно 225x375 мм;
- Прямоугольное окно 400x600 мм;
- Жалюзи для окон;
- Дверные доводчики;
- Электрозамок;
- Рентгенозащита;
- Электропривод.

Двери KossMed могут быть автоматизированы всеми существующими системами автоматизации дверей, в том числе и системами эксплуатационной безопасности (исключение блокировок дверей в экстренных ситуациях, исключение возможности защемления в дверных проемах и др.).

АКТИВАТОРЫ ДЛЯ СИСТЕМ АВТОМАТИКИ

- Локтевой активатор — стандартная комплектация;
- Датчики расстояния — дополнительное оснащение;
- Коленный выключатель — дополнительное оснащение.

ДОПОЛНИТЕЛЬНЫЕ ОПЦИИ

- Автоматическое закрытие по истечении времени;
- Блокировка системы;
- Блокировка системы в связке с освещением;
- Система блокировки группы дверей;
- Информационное табло «Операция»;
- Ключ-замок или системы контроля доступа.

ДВЕРНАЯ АВТОМАТИКА

KOSS Engineering GmbH

ДВЕРНАЯ автоматика

KOSS ENGENEERING (ГЕРМАНИЯ)

Наши автоматические системы — это практически неограниченные возможности по оформлению и оснащению проходов как внутри, так и снаружи зданий. Автоматические системы Koss engeneering разработаны с учетом большого разнообразия дверей, с которыми они могут быть использованы. Любые двери - раздвижные либо распашные, одно- либо двустворчатые, легкие и тяжелые, а также телескопические и герметичные двери могут стать простыми в эксплуатации и безопасными при помощи нашей автоматики.

ФУНКЦИОНАЛЬНОСТЬ:

Вы можете выбрать систему, которая удовлетворит Вашим требованиям к размеру дверного проема (от 90 см до 4,3 м), весу створки (до 450 кг), интенсивности использования (до 3 млн. рабочих циклов) и типу двери, при этом не переплачивая за характеристики и комплект сверх заявленных.

БЕЗОПАСНОСТЬ:

Большой выбор сенсоров безопасности, отличающихся габаритными размерами, местом крепления, принципом работы, позволяет сделать систему безопасной для человека не зависимо от условий эксплуатации двери.

РАЗНООБРАЗИЕ:

Изготовление корпуса из алюминия либо нержавеющей стали, с различным цветовым оформлением позволяет адаптировать наши системы не только к любым внешним условиям, но и к любому виду интерьера. Большой выбор элементов управления, таких как контактные и бесконтактные кнопки, клавиатуры, селекторы режимов работы, позволяет сделать систему максимально удобной, незаметной и при этом не допустить несанкционированный доступ в помещение.

МОЙКИ

KossMed

МОЙКИ
хирургические
KOSSMED

Компания KossMed производит мойки хирургические (умывальники хирургические) из кислотоупорной нержавеющей стали AISI 304. Мойки предназначены не только для использования в операционных блоках, но и везде, где требуется сохранить высокие стандарты гигиены. Мы рады Вам предложить раковины 1, 2 или 3-местные стандартных размеров. Соответствуя ожиданиям наших Клиентов, мы можем изготовить мойки и рукомойники по индивидуальным размерам, с учетом индивидуальных требований.

Хирургические мойки могут быть оснащены автоматическими или механическими смесителями. Фотоэлемент устанавливается на лицевой панели, дальность срабатывания не более 20 см. Возможно оснащение коленным датчиком (включение от прикосновения колена).

Конструкция моек предусматривает защиту пользователя от брызг, большой размер моечной ванны позволяет вымыть руки выше локтя не испытывая каких-либо неудобств.

Мойки могут комплектоваться зеркалами, держателями емкостей для жидкого мыла и антисептика.

UCH001
Мойка 1-местная, нержавеющая сталь
(ДхГхВ) 800x400x385 мм

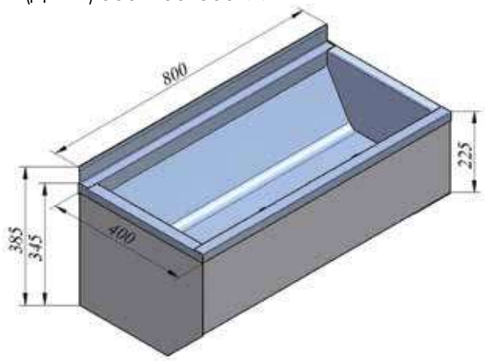

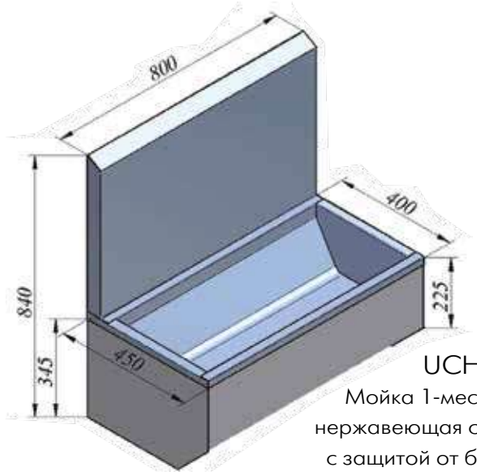

UCH004
Мойка 1-местная,
нержавеющая сталь,
с защитой от брызг,
(ДхГхВ) 800x450x840 мм

UCH002
Мойка 2-х местная,
нержавеющая сталь,
(ДхГхВ) 1600x400x385 мм

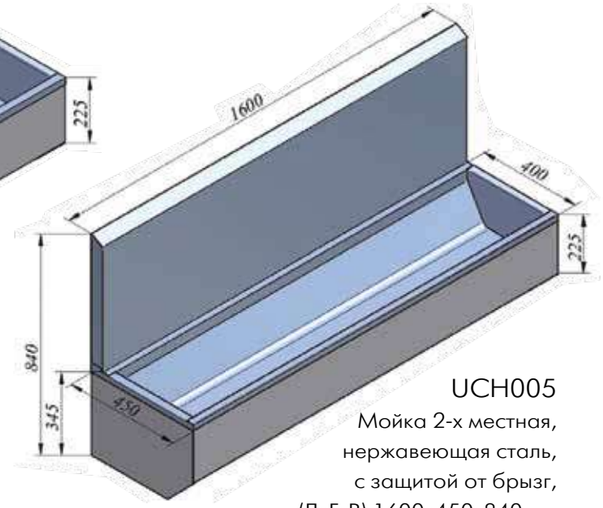

UCH005
Мойка 2-х местная,
нержавеющая сталь,
с защитой от брызг,
(ДхГхВ) 1600x450x840 мм

UCH008
Мойка 2-х местная,
искусственный камень,
(ДхГхВ) 1600x490x840 мм

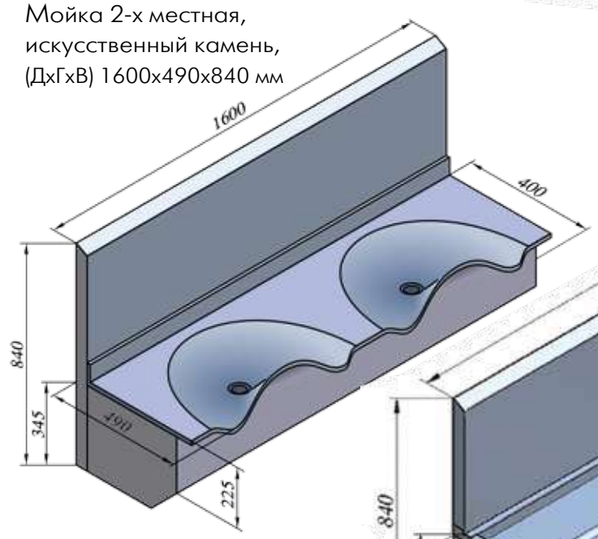

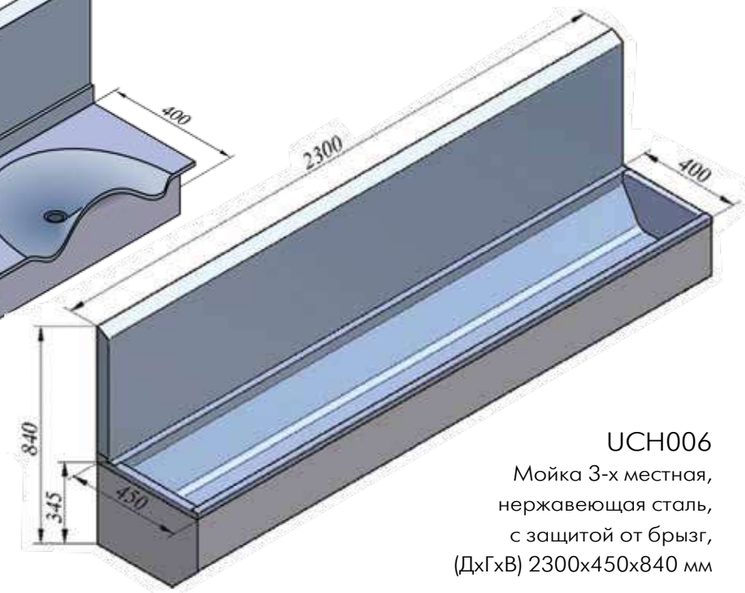

UCH006
Мойка 3-х местная,
нержавеющая сталь,
с защитой от брызг,
(ДхГхВ) 2300x450x840 мм

УЧАСТИЕ В ВЫСТАВКАХ

УЧАСТИЕ В ВЫСТАВКАХ

ПРОЕКТИРОВАНИЕ

ПРОЕКТИРОВАНИЕ

Проектное подразделение специализируется на разработке проектной документации медицинских центров всех видов деятельности.

Основные виды выполняемых работ:

- Разработка общей концепции объекта проектирования;
- Разработка медико-технического задания;
- Разработка технического задания на проект;
- Разработка проектной и рабочей документации по всем разделам;
- Обоснование выбора технологического медицинского оборудования;
- Согласование и защита проектной документации в государственных экспертных органах, в том числе и по объектам федерального подчинения;
- Осуществление авторского надзора.

Примеры положительных заключений:

1. Положительное заключение ГАУ г. Москвы «Московская государственная экспертиза» № МГЭ/9538-1/5 по объекту: Неонатальный корпус на 76 коек и консультативно-диагностический центр на 150 посещений в смену на территории Филиала Городской клинической больницы № 64 (Родильный дом № 4) по адресу: улица Новаторов, д. 3 (ЮЗАО, район Обручевский).
2. Положительное заключение ГАУ МО «Московская областная государственная экспертиза» № 50-1-5-0523-15 по объекту: Московский областной онкологический диспансер с хирургическим корпусом (1-я очередь) по ул. Карбышева, 6 в г. Балашиха Московской области (корректировка)
3. Экспертное заключение о соответствии проектной документации ФБУЗ «Центр гигиены и эпидемиологии в городе Москве» № 77.01.06.Т.003738.08.16 по объекту: Офтальмологические операционные для взрослых. Капитальный ремонт (внутренняя перепланировка и переоснащение) Корпус 2 ФГБУ «МНИИ ГБ им. Гельмгольца».

В общей сложности выполнено более пятидесяти проектов медицинских объектов, расположенных на территории РФ.

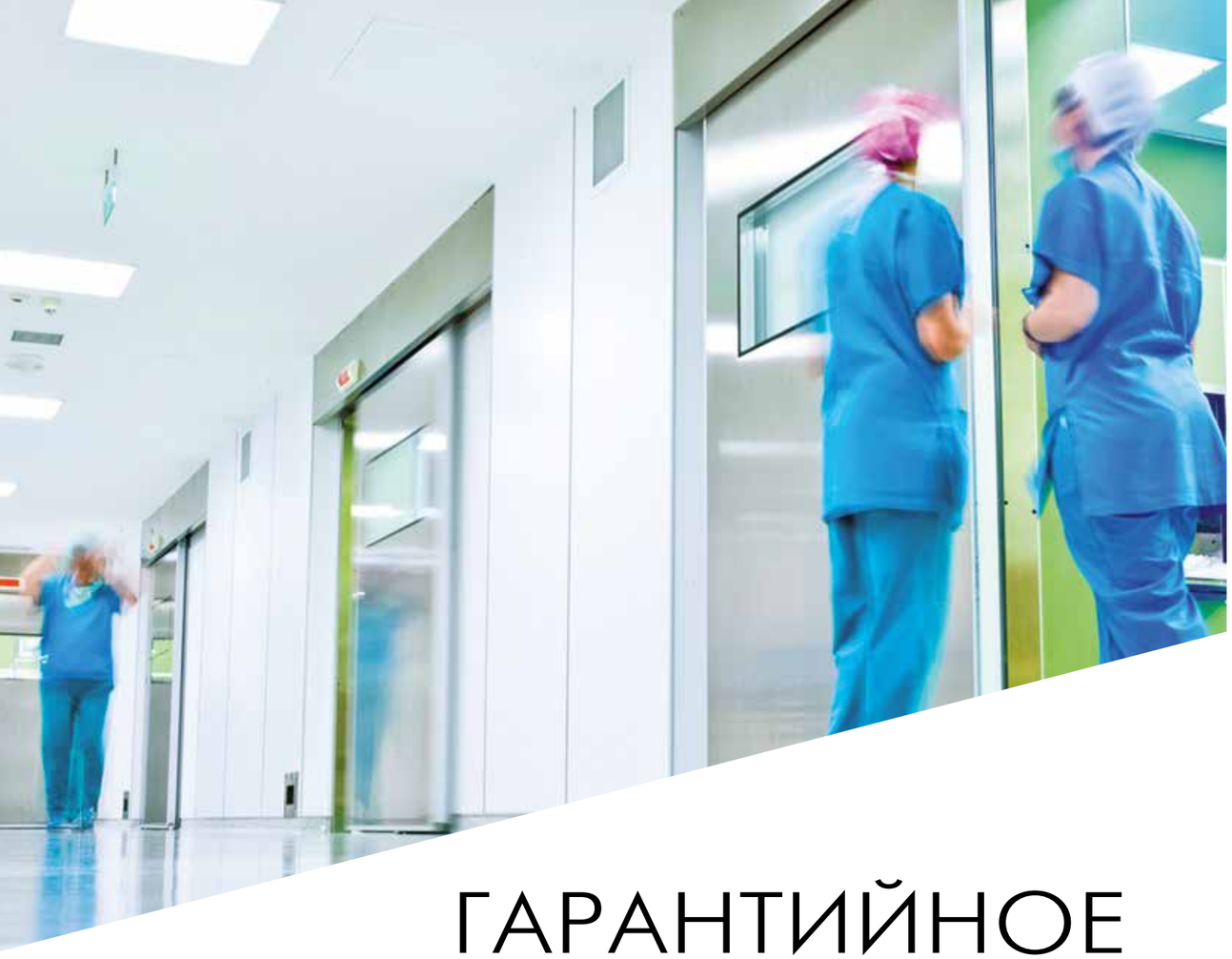

ГАРАНТИЙНОЕ И СЕРВИСНОЕ обслуживание

СИСТЕМ «ЧИСТЫХ ПОМЕЩЕНИЙ»

Стабильное функционирование комплекса «чистых помещений» (это и системы электрообеспечения, системы вентиляции и кондиционирования, и дверные системы и их автоматика, системы отопления и прочие инженерные системы) реализуется при наличии:

1. Подготовки грамотного проекта «чистых помещений».
2. Качественного монтажа конструктива и внутренних инженерных систем, проведенных профессионально пуско-наладочных работ систем.
3. Надлежащей эксплуатации систем «чистых помещений».

В случае несоблюдения какого-либо из условий (просчетов, отсутствия качества, несоблюдения регламента эксплуатации и технического обслуживания внутренних инженерных систем объекта) установленное оборудование будет функционировать в ненадлежащем режиме, следовательно, не будут достигнуты заданные параметры в помещениях и возможны потери на эксплуатационных затратах.

Отдельного внимания со стороны Заказчика объекта заслуживает вопрос эксплуатации и сервисного обслуживания поставленных дорогостоящих систем и оборудования. Для Заказчика важно мгновенное реагирование компании поставщика, квалифицированные и оперативные мероприятия по устранению возникающих неполадок, в том числе из-за нестабильности линий электрообеспечения (электрические скачки, помехи).

Компания KossMed имеет собственный сервисный центр и обеспечивает сервисное, гарантийное и постгарантийное обслуживание установленных систем. Регулярными зарубежными обучениями и тренингами мы поддерживаем на высочайшем уровне квалификацию персонала, который проводит операции, связанные с монтажом, настройкой оборудования, выставлением параметров, сервисным обслуживанием и техническим обслуживанием систем. Наши специалисты регулярно принимают участие в монтаже «Медицинских модульных помещений» на Европейских объектах.

При подборе персонала отдельное внимание KossMed уделяет таким важным показателям профессионализма инженера по монтажу, эксплуатации и сервисному обслуживанию, как стрессоустойчивость (то есть умение принимать грамотные решения в условиях аварийной ситуации на объекте) и навыки корректного общения с представителями Заказчика объекта.

Оптимальное решение для Заказчика — заключение договора именно с сервисным центром той профильной компании, которая и реализовывала комплексное решение по оснащению объекта Заказчика (т. к. вся документация уже находится в организации-исполнителе, и специалисты уже хорошо знакомы с объектом).

Такой тип организации работ — передача эксплуатации объекта на аутсорсинг — позволит обеспечить соответствующий уровень надежности работы инженерного оборудования и снизить эксплуатационные затраты на внутренние инженерные системы объекта, и получить высококвалифицированные услуги на основе договора с прописанной ответственностью сторон.

Компания KossMed гарантирует высокое качество всех предоставляемых услуг.

Саморегулируемая организация,
основанная на членстве лиц, осуществляющих строительство
Ассоциация Саморегулируемая организация "Инновационное объединение строителей"
390047, г. Рязань, Куйбышевское шоссе, д. 25, стр. 4А, https://www.asios.ru
Регистрационный номер в государственном реестре саморегулируемых организаций
СРО-С-268-29052013

г.Рязань «30» марта 2017 г.

СВИДЕТЕЛЬСТВО

о допуске к определенному виду или видам работ, которые оказывают влияние на безопасность объектов капитального строительства

№ С-268-62-0624-62-300317

Выдано члену саморегулируемой организации:
Обществу с ограниченной ответственностью "НПО КОССМЕД"
, ОГРН1156234014970, ИНН 6234148170,
390019, Рязанская область, г. Рязань, Планировочный район, 12 район, д. 1 А

Основание выдачи Свидетельства: Решение Совет Ассоциации, протокол № 19 от «30» марта 2017 г.

Настоящим Свидетельством подтверждается допуск к работам, указанным в приложении к настоящему Свидетельству, которые оказывают влияние на безопасность объектов капитального строительства.

Начало действия с «30» марта 2017 г.
Свидетельство без приложения не действительно.
Свидетельство выдано без ограничения срока и территории его действия.

Свидетельство выдано взамен ранее выданного _____
(дата выдачи, номер Свидетельства)

Генеральный директор _____ Шамонин Н.П.
(подпись)
М.П.

1260732

СИСТЕМА СЕРТИФИКАЦИИ ГОСТ Р
ФЕДЕРАЛЬНОЕ АГЕНТСТВО ПО ТЕХНИЧЕСКОМУ РЕГУЛИРОВАНИЮ И МЕТРОЛОГИИ

Добровольная сертификация

СЕРТИФИКАТ СООТВЕТСТВИЯ

№ РОСС RU.ПЩ01.Н07890

Срок действия с 18.10.2016 **по** 17.10.2019

№ 2210071

ОРГАН ПО СЕРТИФИКАЦИИ рег. № RA.RU.11ПЩ01
Орган по сертификации продукции "Контур" ООО "Контур-Сертификация"
Место нахождения: Российская Федерация, 101000, г. Москва, ул. Мясницкая, д. 41, стр. 4. Фактический адрес: Российская Федерация, 101000, г. Москва, ул. Мясницкая, д. 41, стр. 4. Телефон (495) 665-21-90
Адрес электронной почты: info.kontur.rus@gmail.com

ПРОДУКЦИЯ Модуль для чистых помещений, с маркировкой КоссМед, с комплектующими. Ассортимент согласно приложению (см. бланк №0995717,0995718,0995719). Серийный выпуск по ТУ 9452-004-39055253-2016.

код ОК 005 (ОКП): 94 5250

СООТВЕТСТВУЕТ ТРЕБОВАНИЯМ НОРМАТИВНЫХ ДОКУМЕНТОВ
ТУ 9452-004-39055253-2016

код ТН ВЭД России:

ИЗГОТОВИТЕЛЬ Общество с ограниченной ответственностью «НПО КОССМЕД»
ОГРН: 1156234014970, ИНН: 6234148170, КПП: 623401001. Адрес: 390000, РФ, Рязанская область, г.Рязань, ул.Пожалостина, д.52, помещение Н2. Телефон: 7 (4912) 70-13-80.

СЕРТИФИКАТ ВЫДАН Общество с ограниченной ответственностью «НПО КОССМЕД»
ОГРН: 1156234014970, ИНН: 6234148170, КПП: 623401001. Адрес: 390000, РФ, Рязанская область, г.Рязань, ул.Пожалостина, д.52, помещение Н2. Телефон: 7 (4912) 70-13-80.

НА ОСНОВАНИИ Протокол испытаний № 7563/15 от 17.10.2016 года, Испытательного центра Общество с ограниченной ответственностью "ТЕСТ-ГРУПП" аттестат № 4265-2 сроком действия до 26.12.2017 года.

ДОПОЛНИТЕЛЬНАЯ ИНФОРМАЦИЯ
Схема сертификации: 3

М.П.

Руководитель органа _____ С.А. Никифоров
подпись инициалы, фамилия

Эксперт _____ И.А. Александрова
подпись инициалы, фамилия

Сертификат не применяется при обязательной сертификации

Федеральное медико-биологическое агентство
Федеральное государственное бюджетное учреждение здравоохранения
Головной центр гигиены и эпидемиологии

ОРГАН ИНСПЕКЦИИ
адрес: 123182, г. Москва, 1-й Пехотный переулок, д. 6
телефон/факс: Тел. (499) 190-4861, Факс (499) 196-6277

АТТЕСТАТ АККРЕДИТАЦИИ
№ RA.RU.710138

УТВЕРЖДАЮ
Зам. руководителя Органа инспекции
_____ А.И. Петухов
М.п.

от «26» 09 2017 г. № 1557г/2017

ЭКСПЕРТНОЕ ЗАКЛЮЧЕНИЕ
по результатам санитарно-эпидемиологической экспертизы продукции

на основании заявления № 3114/17 от 15 сентября 2017 г.

Организация-заявитель: ООО «НПО КОССМЕД»
Адрес: 390000, Россия, Рязанская область, город Рязань, Планировочный район 12-й район, здание 1А

Организация-изготовитель: ООО «НПО КОССМЕД»
Адрес: 390000, Россия, Рязанская область, город Рязань, Планировочный район 12-й район, здание 1А

Наименование продукции: Конструкции для чистых помещений системы «Коссмед»

Код ТН ВЭД: 9406903909

Область применения: для выполнения ограждающих конструкций чистых помещений и связанных с ними контролируемых средах в медицинской, электронной, пищевой, микробиологической, фармацевтической промышленности и лечебно-профилактических учреждениях, а также при строительстве и отделке помещений с повышенными санитарно-гигиеническими требованиями.

Продукция изготовлена в соответствии с: документацией изготовителя, ТУ 9452-004-39055253-2016

Перечень документов, представленных на экспертизу: заявление на проведение экспертизы, устав, свидетельство о государственной регистрации юридического лица, свидетельство о внесении записи в ЕГРЮЛ, свидетельство о постановке на учет в налоговом органе, лист записи ЕГРЮЛ о внесении изменений в сведения о юридическом лице, приказ о назначении генерального директора, протокол испытаний, ТУ 9452-004-39055253-2016

Характеристика продукции: согласно документации изготовителя.

Федеральное медико-биологическое агентство
Федеральное государственное бюджетное учреждение здравоохранения
Головной центр гигиены и эпидемиологии

ОРГАН ИНСПЕКЦИИ
адрес: 123182, г. Москва, 1-й Пехотный переулок, д. 6
телефон/факс: Тел. (499) 190-4861, Факс (499) 196-6277

АТТЕСТАТ АККРЕДИТАЦИИ
№ RA.RU.710138

УТВЕРЖДАЮ
Зам. руководителя Органа инспекции
_____ А.И. Петухов
М.п.

от «26» 09 2017 г. № _____

ЭКСПЕРТНОЕ ЗАКЛЮЧЕНИЕ
по результатам санитарно-эпидемиологической экспертизы продукции

на основании заявления № 3113/17 от 15 сентября 2017 г.

Организация-заявитель: ООО «НПО КОССМЕД»
Адрес: 390000, Россия, Рязанская область, город Рязань, Планировочный район 12-й район, здание 1А

Организация-изготовитель: ООО «НПО КОССМЕД»
Адрес: 390000, Россия, Рязанская область, город Рязань, Планировочный район 12-й район, здание 1А

Наименование продукции: Двери металлические для медицинских учреждений системы «КоссМед»

Код ТН ВЭД: 7308300000

Область применения: для общественных помещений, в т.ч. для медицинского назначения и лечебно-профилактических учреждений

Продукция изготовлена в соответствии с: документацией изготовителя, ТУ 9452-004-39055253-2016

Перечень документов, представленных на экспертизу: заявление на проведение экспертизы, устав, свидетельство о государственной регистрации юридического лица, свидетельство о внесении записи в ЕГРЮЛ, свидетельство о постановке на учет в налоговом органе, лист записи ЕГРЮЛ о внесении изменений в сведения о юридическом лице, приказ о назначении генерального директора, протокол испытаний, ТУ 9452-004-39055253-2016

Характеристика продукции: согласно документации изготовителя.

СИСТЕМА СЕРТИФИКАЦИИ ГОСТ Р

ФЕДЕРАЛЬНОЕ АГЕНТСТВО ПО ТЕХНИЧЕСКОМУ РЕГУЛИРОВАНИЮ И МЕТРОЛОГИИ

Добровольная сертификация

СЕРТИФИКАТ СООТВЕТСТВИЯ

№ РОСС RU.АГ66.Н06159

Срок действия с 04.08.2016 **по** 03.08.2019

№ 2181015

ОРГАН ПО СЕРТИФИКАЦИИ рег. № РОСС RU.0001.11АГ66 ООО "ЕвроТех". 117437, город Москва, улица Академика Волгина, дом 33, офис 310. Телефон 74994002237, факс 74994002237, адрес электронной почты info@eurotexmsk.ru.

ПРОДУКЦИЯ Раствор биоцидный Наносеребра, марка "АРГЕНТКОСС". Серийный выпуск.

код ОК 005 (ОКП): 24 9910

СООТВЕТСТВУЕТ ТРЕБОВАНИЯМ НОРМАТИВНЫХ ДОКУМЕНТОВ ТУ 2499-001-17826000-2013

код ТН ВЭД России:

ИЗГОТОВИТЕЛЬ Общество с ограниченной ответственностью "НПО КОССМЕД". Адрес: 390000, Российская Федерация, Рязанская область, город Рязань, улица Пожалостина, дом 52, помещение Н2.

СЕРТИФИКАТ ВЫДАН Общество с ограниченной ответственностью "НПО КОССМЕД". Адрес: 390000, Российская Федерация, Рязанская область, город Рязань, улица Пожалостина, дом 52, помещение Н2. Телефон +74912701380.

НА ОСНОВАНИИ протокола № 3695БТ/002-16 от 26.07.2016 года, ООО "Церта" Испытательный центр "ЦЕРТА" (ИЦ "ЦЕРТА"), аттестат аккредитации регистрационный номер РОСС RU.0001ССК.0053 от 16.11.2015 до 15.11.2020

ДОПОЛНИТЕЛЬНАЯ ИНФОРМАЦИЯ Схема сертификации: 3.

М.П.

Руководитель органа _____ (подпись) А. А. Хромов (инициалы, фамилия)

Эксперт _____ (подпись) А. А. Тырсова (инициалы, фамилия)

Сертификат не применяется при обязательной сертификации

Производство

Компания KossMed является Российским дочерним предприятием KOSS Engineering Vertriebs GmbH (Германия). Используя многолетний европейский опыт, мы разработали специализированную продукцию с учетом особенностей эксплуатации в российских медицинских учреждениях.

Мы гордимся тем, что наши технологи являются истинными энтузиастами своего дела, постоянно совершенствующие практичность и уровень качества нашей продукции. Реализованные стандарты на основе ISO и внутреннего контроля гарантируют высокое качество нашей продукции, оцененное отечественными и зарубежными потребителями.

В настоящее время многолетний опыт, высочайшее качество продукции и оперативность позволили нашей компании стать одним из лидеров в производстве продукции для специализированных и медицинских учреждений.

www.medroom.pro
www.meddoor.ru
www.doorautomatics.ru
тел.: 8-800-700-88-40